HAUSBAUKASTEN

DAS EIGENHEIM ZUM SELBSTAUFBAU

INHALTSVERZEICHNIS

PROBLEM	3
MISSION	4
HAUSBAUKASTEN	5
CLASSIC HOME	6
PREMIUM HOME	8
CLASSIC HOME INDIVIDUAL	10
IHR VORTEIL	12
KONZEPT	13
STARKE PARTNER	14
ENERGIEEFFIZIENT	15
STECKSYSTEM	16
TRAGWERK	17
100% FLEXIBEL	18
AUSSTEIFUNG	19
FENSTER & TÜREN	20
DACHABDICHTUNG	21
VERBLECHUNG	22
MATERIALIEN	23
VISION	24
KONTAKT	25

PROBLEM

Die Kosten für den Hausbau sind in den letzten Jahren enorm gestiegen und viele können sich den Bau Ihres Eigenheims nicht mehr leisten.

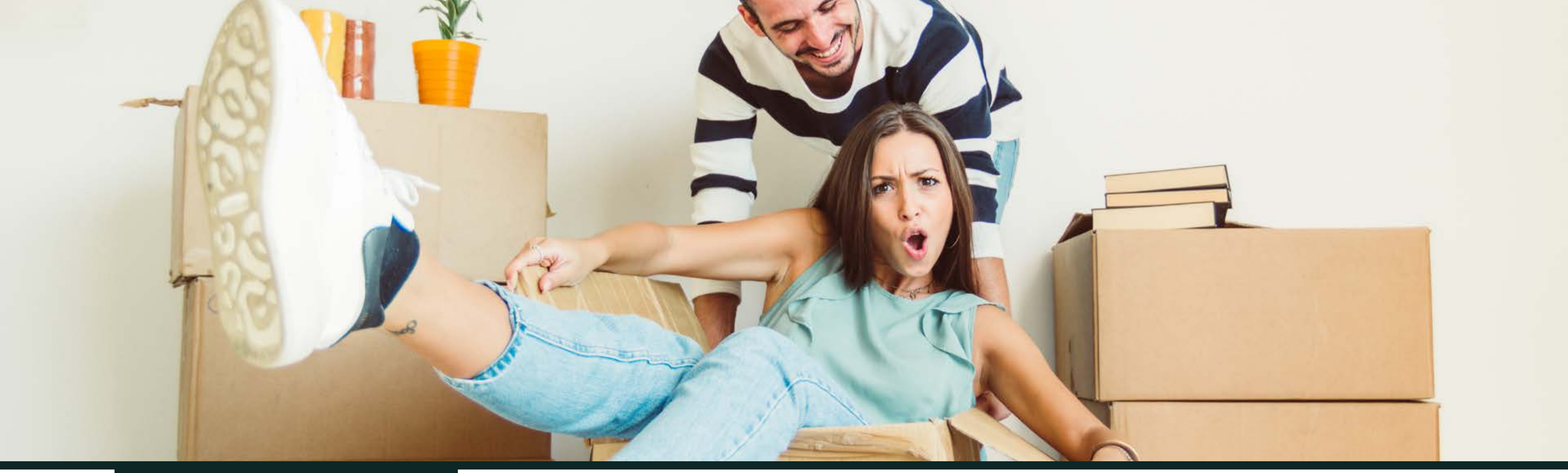

MISSION

Wir schaffen bezahlbaren Wohnraum in hoher Qualität mit maximaler Flexibilität und erfüllen damit für viele den Traum vom eigenen Zuhause.

“Geldsparen durch Eigenleistung”

HAUSBAUKASTEN

- ENERGIEEFFIZIENTER HOLZBAU IM BAUKASTENSYSTEM
- KURZE BAUZEITEN DURCH EIN INTUITIVES STECKSYSTEM
- 2 PERSONEN REICHEN FÜR DEN AUFBAU DES TRAGWERKES
- LEICHTER AUFBAU MIT VORBEARBEITETEN ELEMENTEN
- MARKENPRODUKTE FÜR EIN WERTBESTÄNDIGES ZUHAUSE
- PROFESSIONELLES LEIHWERKZEUG KOSTENLOS IM PAKET
- GÜNSTIGE BAUFINANZIERUNG MIT KFW
- HAUSBAUKASTEN SUPPORT SERVICE

BAUEN SIE SICH JETZT IHR ZUHAUSE

CLASSIC HOME

LICHTDURCHFLUTETER BUNGALOW MIT GROSSER TERRASSE, 75QM

Großzügiger Wohn- Essbereich mit Küche und Esszimmer. Zugang zur Terrasse über eine große Schiebetür. Tageslicht Badezimmer mit Dusche, Waschbecken und WC. Schlafzimmer mit eigenem Zugang zur Terrasse.

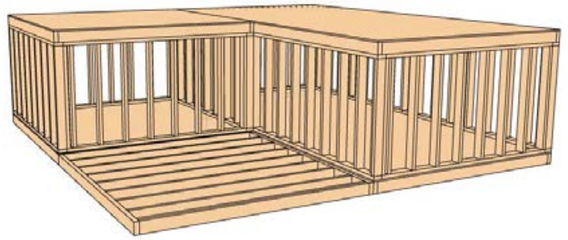

PREMIUM HOME

MODERNES ZUHAUSE IM BAUHAUSSTIL MIT BALKON UND TERRASSE, 125QM

Gemütlicher Wohn- und Essbereich mit Küche. Direkter Zugang zur Terrasse über eine große Schiebetür. Tageslicht Badezimmer mit Dusche, Waschbecken und WC. Schlafzimmer mit eigenem Zugang zur Terasse. Im Obergeschoss befinden sich zwei Zimmer mit Dachterrasse.

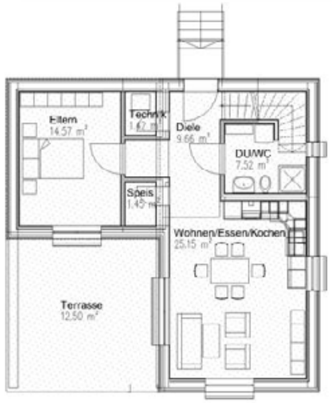

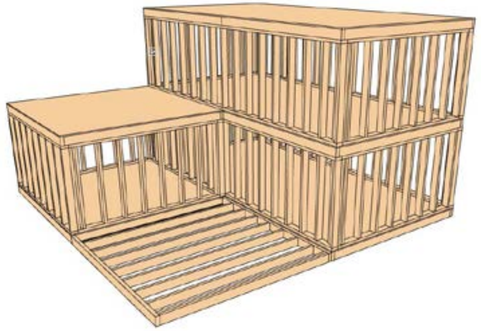

CLASSIC HOME INDIVIDUAL

CLASSIC HOME INDIVIDUAL

MODERNER FLACHBAU KOMBINATION AUS 3 MODULEN MIT TERASSE, 125QM

Großzügiger Wohn- Essbereich mit Küche. Direkter Zugang zur Terrasse über eine große Schiebetür. Tageslicht Badezimmer mit Dusche, Waschbecken und WC. Schlafzimmer mit eigenem Zugang zur Terrasse. Überdachter Eingangsbereich.

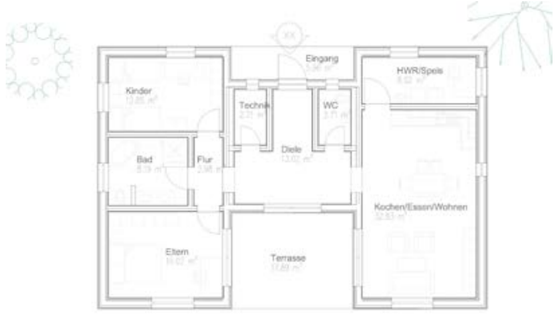

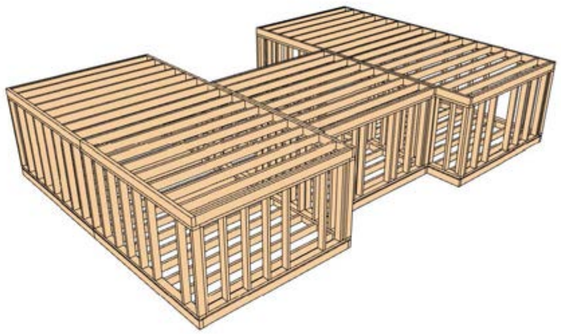

IHR VORTEIL

WERKZEUG SERVICE

Professionelles Leihwerkzeug für einen reibungslosen Aufbau stellen wir Ihnen kostenlos zur Verfügung. Nach Fertigstellung geben Sie das Werkzeug einfach samt Container zurück.

SUPPORT SERVICE

Falls beim Aufbau Fragen auftreten, steht Ihnen unser erfahrenes Hausbaukasten-Team telefonisch oder per E-Mail zu unseren Geschäftszeiten gerne zur Verfügung

KONZEPT

Ein durchdachtes Baukastensystem mit steckbaren Konstruktionselementen aus Holz, optimiert für den einfachen und schnellen Aufbau.

STARKE PARTNER

SCHÜCO

STEICO
engineered by nature

SWISS KRONO

WÜRTH

DACHPROTECT

KVH®

ENERGIEEFFIZIENT

Jedes unserer Modelle des Hausbaukastens unterliegt strengen Anforderungen für höchste Energieeffizienz. Sie profitieren nicht nur durch günstige Nebenkosten, sondern auch durch günstige Baukredite der KFW Bank.

STECKSYSTEM

Wir bearbeiten all unsere tragenden Konstruktionselemente mit modernen Fräßtechniken, die den einfachen Aufbau als Stecksystem ermöglichen.

BAUEN OHNE SPEZIALWERKZEUG

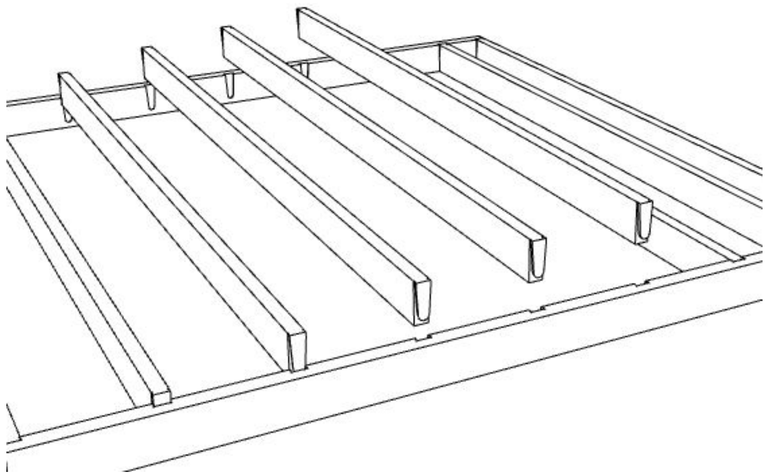

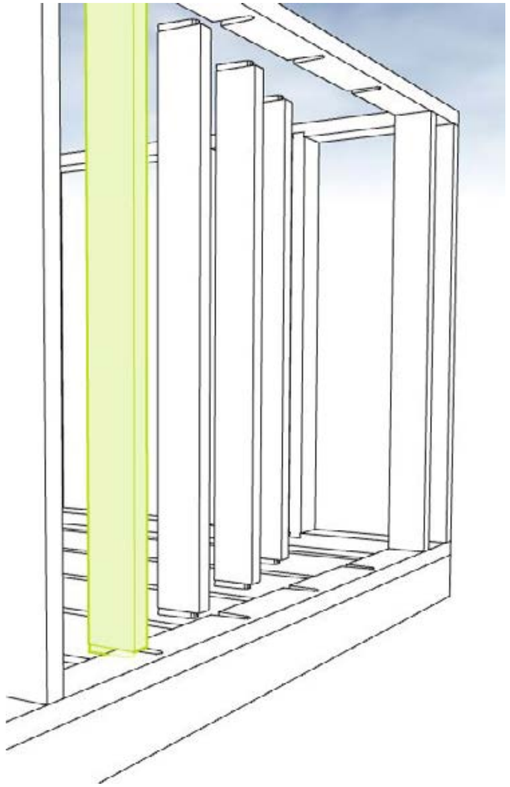

Mit einer detallierten Aufbauanleitung wird das Bauen für Sie zum Kinderspiel

TRAGWERK

Das Tragwerk für Ihr neues Zuhause besteht aus Konstruktionsvollholz kurz KVH®. Die verschiedenen Holzdimensionen liefern eine perfekte Statik. Der ressourcensparende und umweltfreundliche Baustoff ist bestens für den Hausbau geeignet. In technischer Trocknung wird das Holz auf einen Feuchtegehalt unter 18% gebracht.

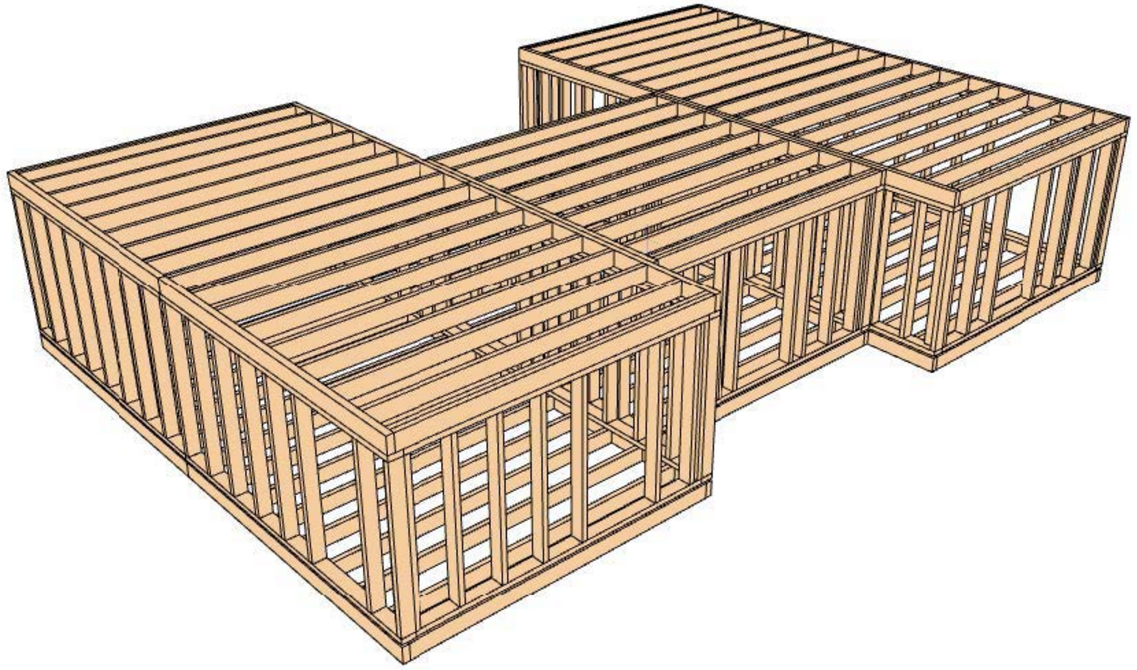

100% FLEXIBEL

Ein Baukörper kann maximal eine Länge von 15 Meter erreichen wobei das Vergrößerungsraster bei 0,625 Meter liegt. Die maximale Breite ist 5 Meter. Werden mehrere Baukörper kombiniert, erreichen Sie eine Breite von 15 oder mehr Meter Gebäudekomplex. Für die Statik wird nach 5 Meter Länge eine Innenwand oder ein zweiter Baukörper benötigt.

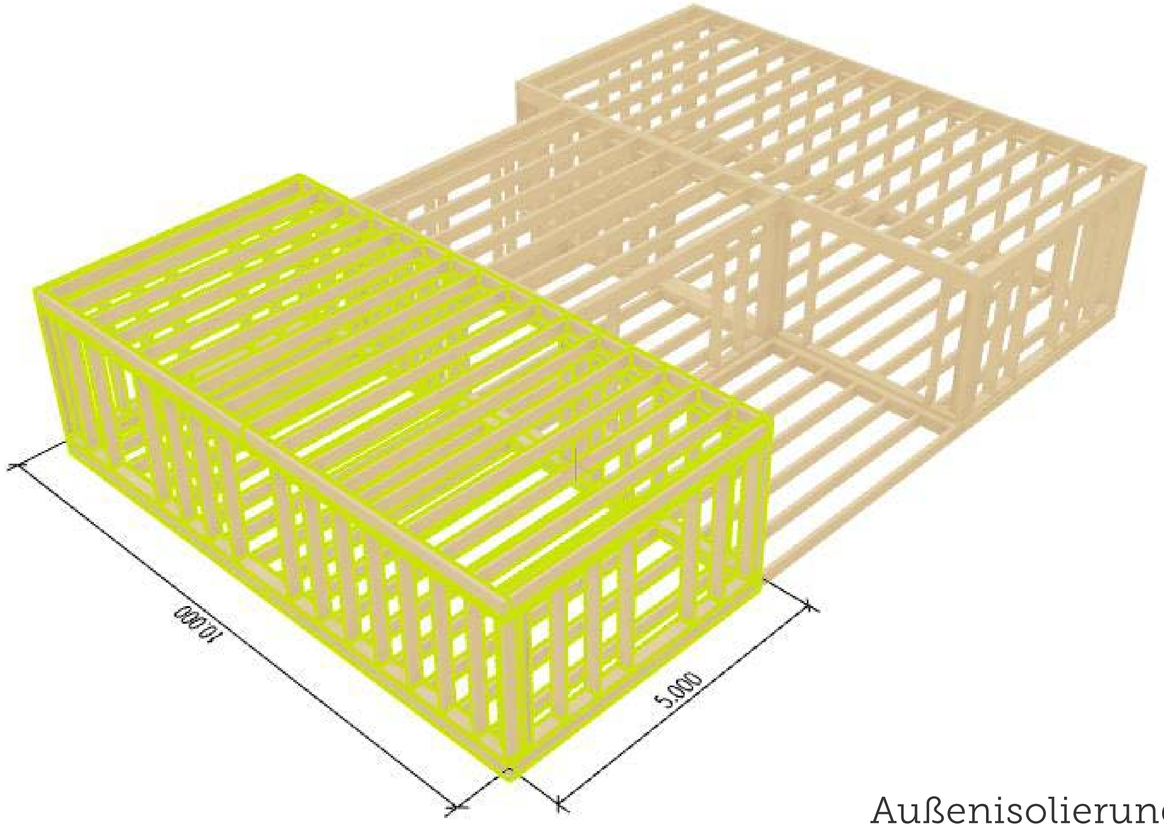

Außenisolierung,
Hinterlüftung und Fassade
kommen hinzu

MAXIMALE BREITE 5.0M
LÄNGE INDIVIDUELL UM 0.625M ERWEITERN- ODER VERKÜRZEN

AUSSTEIFUNG

Zur Aussteifung des Tragwerks werden OSB Platten der Emissionsklasse E1 verwendet, d.h. die Formaldehydabgabe beträgt 0,01 ppm(parts per million). Nach der EN717-1 Norm dürfte ein zehnfacher Wert sprich 0,1 ppm verwendet werden.

FENSTER & TÜREN

Die 3-fach verglasten Fensterrahmen von Schüco® bringen eine wohlige Wärme ins Haus. Diese Kunststofffenster mit 7-Kammern erfüllen in punkto Dichtigkeit, Energieeinsparung, Funktionalität und Design alle Kriterien für ein zukunftsweisendes Fenster. Die Lebenszeit für ein Kunststofffenster wird mit 30 –50 Jahre angegeben. In dieser Zeit muss das Fenster weder geschliffen noch gestrichen werden.

Am Ende der Laufzeit wird der Kunststoffrahmen komplett recycelt und zu neuem Granulat für Fensterrahmen verarbeitet.
Die Außenfarbe der Fenster ist anthrazit innen ist das Profil weiß.

DACHABDICHTUNG

Die EPDM Dachbahn besteht aus einem synthetischen Kautschuk mit einer Stärke von 1,5 mm. Die UV-und Ozonbeständige Folie ist frei von Lösemitteln und Weichmachern. Diese Folie hat ein bauaufsichtliches Prüfzeugnis (abP) und ist wurzelfest nach FLL-Prüfverfahren (direkt begrünbar).

FOLIE - 20 JAHRE MATERIALGARANTIE

VERBLECHUNG

Die Dachrandprofile aus Aluminium haben eine Wandstärke von 1,5 mm. Die Innen-und Außenecken sind fertig geschweißt. Alle Profile sind pulverbeschichtet in der Farbe anthrazit. Die Dachrandprofile werden mit sogenannten Verbindern montiert, sodass auch eine Längenausdehnung möglich ist. Die Formstücke sind schnell und einfach zu montieren.

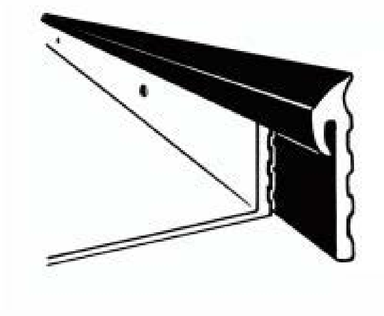

Hochwertige Aluminiumfensterbank im modernen Design. Pulverbeschichtet mit 40mm Tropfkante in der Farbe anthrazit. Im Paket inclusive sind Fensterbankhalter, Endkappen und die Abdichtung.

MATERIALIEN

MATERIAL	DIMENSIONEN (ALLE MASSE SIND IN MILLIMETERANGEGEBEN)		
EPDM Bahn	Abdichtung gegen aufsteigende Nässe (Streifenfundament) 300 Breite x X-Länge		
KVH®	100 x 240	80 x 240	80 x 200
Cetris®-Platten	18 x 3350 x 1250		
OSB-Platten	25 x 1250 x 2500	15 x 1250 x 2500	
Steico® flex036	200 x1220 x 575	240 x 1220 x 575	Wärmeleitfähigkeit von nur λD0,036 [W/(m*K)]
Steico® protect	60 x 1880 x 600		
Dachlatten	30 x 50		
EPDM Dachbahn	15350 x 11000		
Verblechung	Bahnen	Verbinder	Winkel
Dachabläufe	70 mm Durchmesser mit Ablaufrohrund Isolierung		
Schrauben Befestigung	SämtlicheSchrauben und Verbindungen kommen von der Firma Würth®		
Easy Rhombus Blackline	96 mm Profilbreite sibirischeLärche		
HPLPlatten	6 mm (vier Farben im Preis enthalten) max. Größe 3660 x 1830		
Fenster	Schüco® Rahmenprofil 7 Kammern	3fach verglast	Innen –weiß; Außen –anthrazit
Terrassenschiebetür	Schüco® Rahmenprofil 7 Kammern	3fach verglast	Innen –weiß; Außen –anthrazit
Terrassentür2flügelig	Schüco® Rahmenprofil 7 Kammernund niedrige Schwelle	3fach verglast	Innen –weiß; Außen –anthrazit
Fensterbleche	Alu 1,5 mm pulverbeschichtet		
Insektenschutzgitter	Für die Hinterlüftungzum Schutz vor Insektenbefall		
Fensterlaibung	SibirischeLärche	150 x Länge	
Dampfsperrklebeband	deflexx 50	50 x 25000	
Terrassendielen	SibirischeLärche 26,5 x 140		

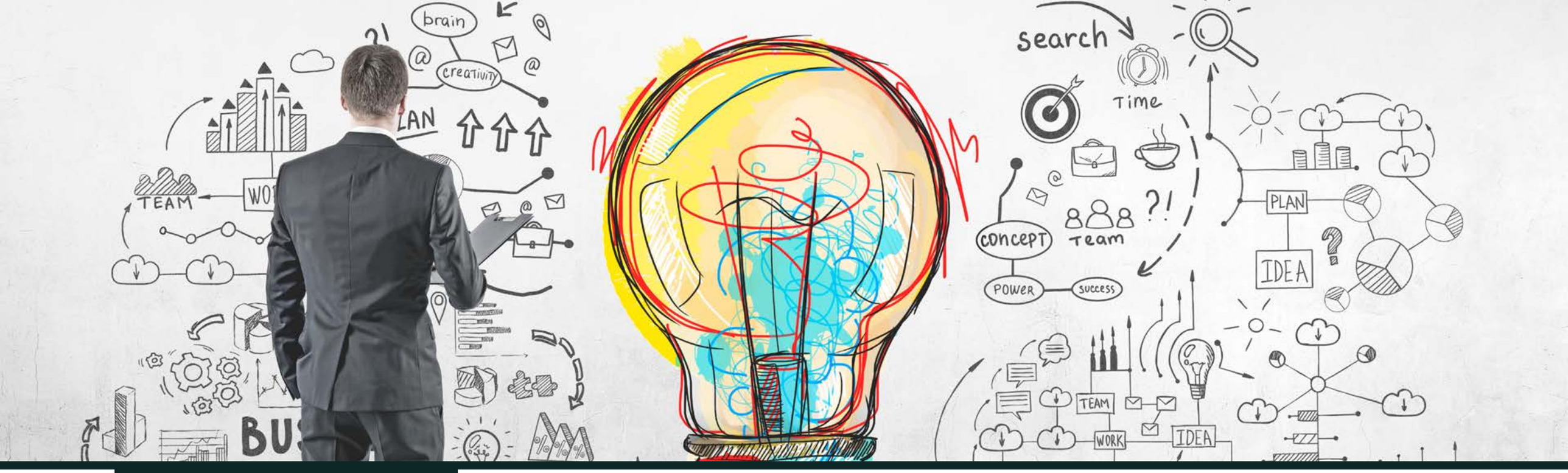

VISION

Mit unserer modulen Bauweise wollen wir die Zukunft des Wohnens verändern. Unsere Standard Module bilden die Basis für günstiges Wohnen im Eigenheim.

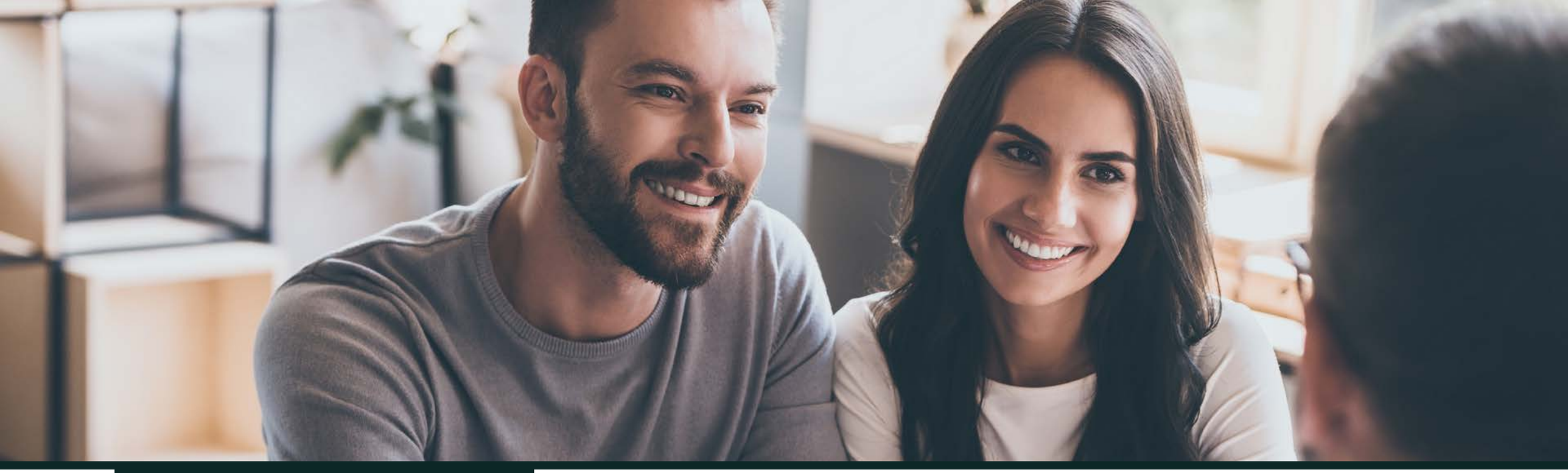

KONTAKT

Vielen Dank für Ihr Interesse am Hausbaukasten. Gerne besprechen wir mit Ihnen ein individuelles Angebot oder mögliche Kooperationen. Rufen Sie uns gerne an oder schreiben Sie uns.

E-Mail

info@hausbaukasten.de

Tel.

+49 (0) 8504 93119

HAUSBAUKASTEN

DAS EIGENHEIM ZUM SELBSTAUFBAU